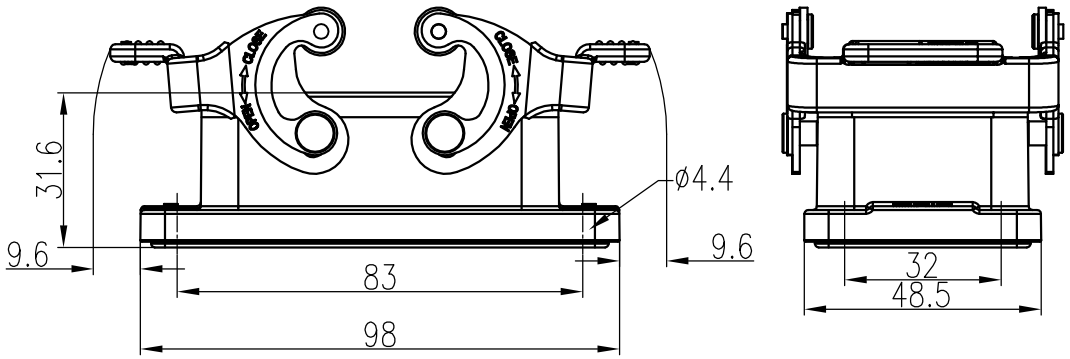

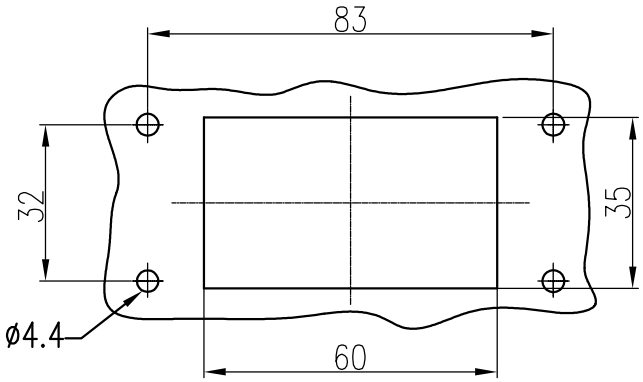

面板开孔图

Panel cut out

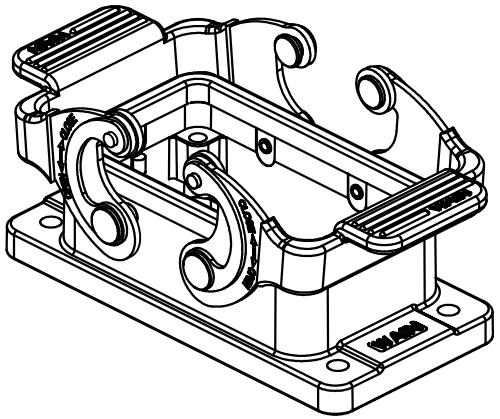

技术参数:

- 材料: 压铸铝
- 表面处理: 粉末喷涂
- 颜色: RAL 7037 (灰色)
- 温度范围: −40℃ − +125℃
- 防护等级: IP67 (联锁状态,IEC 60529)
- 联锁元件:
  - 锁扣方式:金属双扣
  - 材料:不锈钢+软胶
- 密封元件: NBR
- 出线方向:底部出线

Technical specification:

- Material: aluminium die-cast
- Surface: powder-coated
- Colour: RAL 7037(grey)
- Temperature range: −40℃ − +125℃
- Degree of protection: IP67 (acc.to IEC 60529 for coupled connector)
- Locking element:
  - Locking type: double locking latch
  - material: stainless steel+TPR
- Hoods/Housings sealing: NBR
- Cable entry: bottom entry

标记 Mark	处数 Number	变更描述/Description			签名 Signature	日期 Date

	姓名/Name	日期/Date		姓名/Name	日期/Date
绘图 Drawn	SY JI	18.10.2017	标准化 Stand.	–	–
审核 Checked	HZ LAN	18.10.2017			
工艺 Process	–	–	批准 Approved	YY LUO	18.10.2017

表面处理 Finish	–		
材料 Material	–		
比例 Scale	版本 REV.	重量 Weight	数量 Qty.
2:3	V1.0	–	–

All Dimensions in mm
Original Size DIN A 4

图号 Drawing No.	–
产品代号 Part Code	W10B-BK-2L/SC
产品料号 Part No.	1111103411002
产品名称 Part Name	W10B-BK-2L/SC,成品

厦门唯恩电气有限公司
XIAMEN WAIN ELECTRICAL CO.LTD

日期/Date

档案员 Filing Clerk